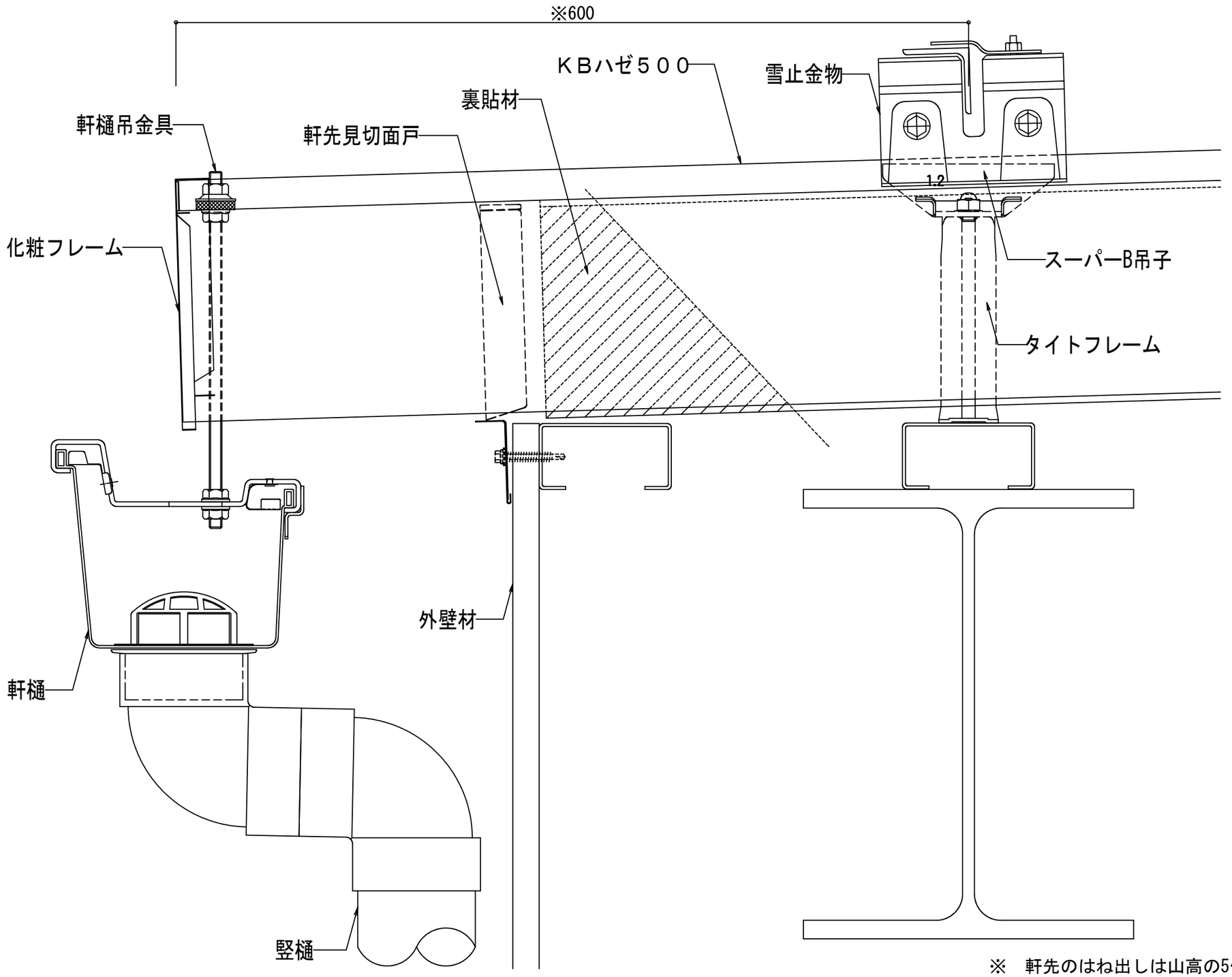

※　軒先のはね出しは山高の5倍以内としてください。

株式会社協和

CAD取り扱い注意事項

1. 本データは株式会社協和の標準施工図です。全ての現場に適応するわけではありません。
2. 本データを御社の設計及び施工図以外で使うことを禁止させて頂きます。
3. 本データの複製、転載を禁止します。
4. 製品改良などにより、外観、納め、部材その他記載事項を予告なく変更する場合があります。
5. 製品及び納め詳細に関しましては当社営業担当者へお問い合わせください。

製図	担当	設計	承認	Scale	Name	No.
				A-3 1/3	ＫＢハゼ５００	
				Date	Draft Name	
				23-**-**	軒先納め　詳細図	

KBH500-001

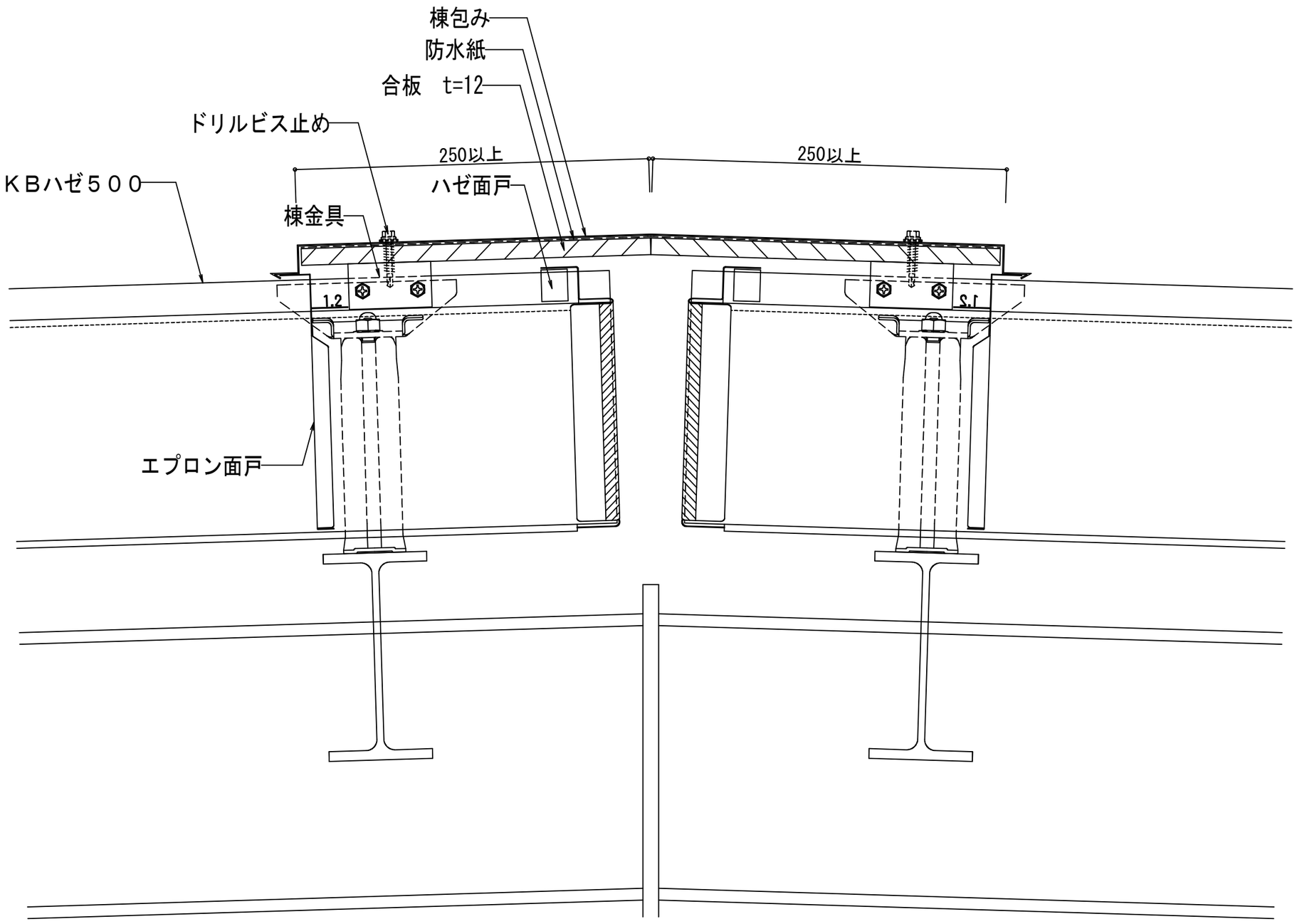

株式会社協和

CAD取り扱い注意事項

1. 本データは株式会社協和の標準施工図です。全ての現場に適応するわけではありません。
2. 本データを御社の設計及び施工図以外で使うことを禁止させて頂きます。
3. 本データの複製、転載を禁止します。
4. 製品改良などにより、外観、納め、部材その他記載事項を予告なく変更する場合があります。
5. 製品及び納め詳細に関しましては当社営業担当者へお問い合わせください。

製図	担当	設計	承認	Scale	Name	No.
				A-3　1/3	ＫＢハゼ５００	
				Date	Draft Name 棟納め　詳細図	

KBH500-002

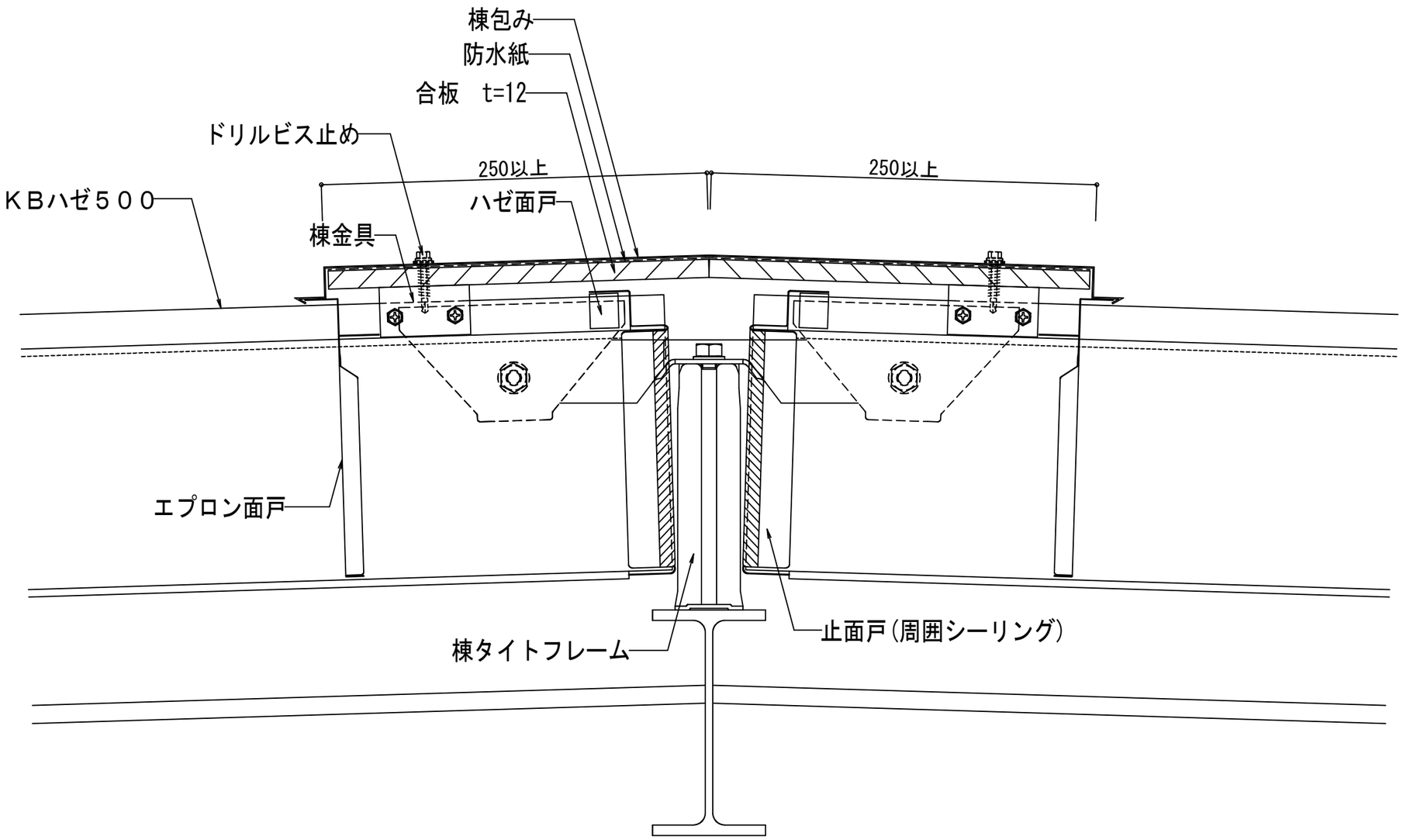

株式会社協和

CAD取り扱い注意事項

1. 本データは株式会社協和の標準施工図です。全ての現場に適応するわけではありません。
2. 本データを御社の設計及び施工図以外で使うことを禁止させて頂きます。
3. 本データの複製、転載を禁止します。
4. 製品改良などにより、外観、納め、部材その他記載事項を予告なく変更する場合があります。
5. 製品及び納め詳細に関しましては当社営業担当者へお問い合わせください。

製図	担当	設計	承認	Scale	Name	No.
				A-3　1/3	ＫＢハゼ５００	
				Date	Draft Name 棟納め　詳細図（棟タイトフレーム）	

KBH500-003

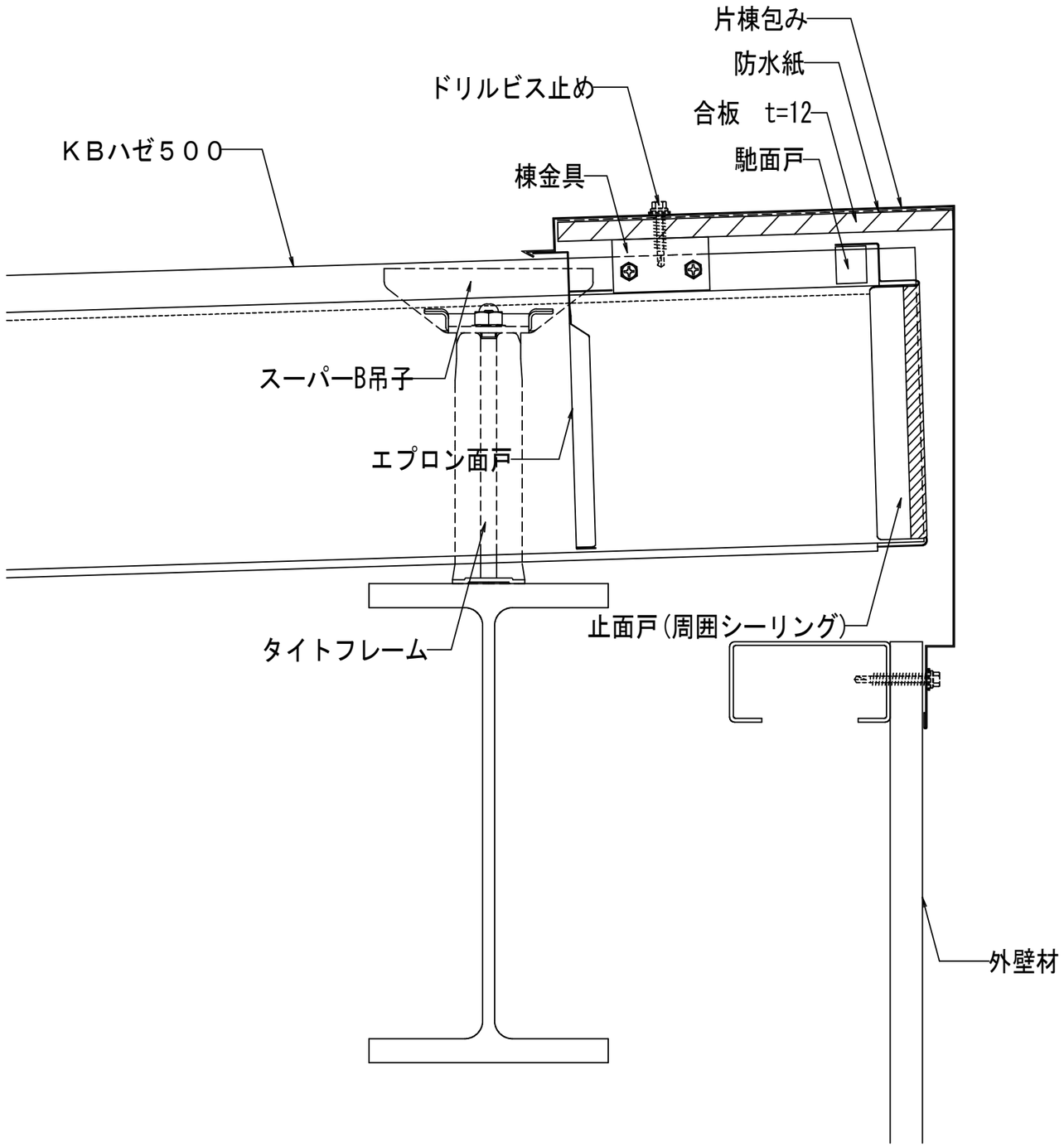

株式会社協和

CAD取り扱い注意事項

1. 本データは株式会社協和の標準施工図です。全ての現場に適応するわけではありません。
2. 本データを御社の設計及び施工図以外で使うことを禁止させて頂きます。
3. 本データの複製、転載を禁止します。
4. 製品改良などにより、外観、納め、部材その他記載事項を予告なく変更する場合があります。
5. 製品及び納め詳細に関しましては当社営業担当者へお問い合わせください。

製図	担当	設計	承認	Scale	Name	No.
				A-3　1/3	ＫＢハゼ５００	
				Date	Draft Name 片棟納め　詳細図	

KBH500-004

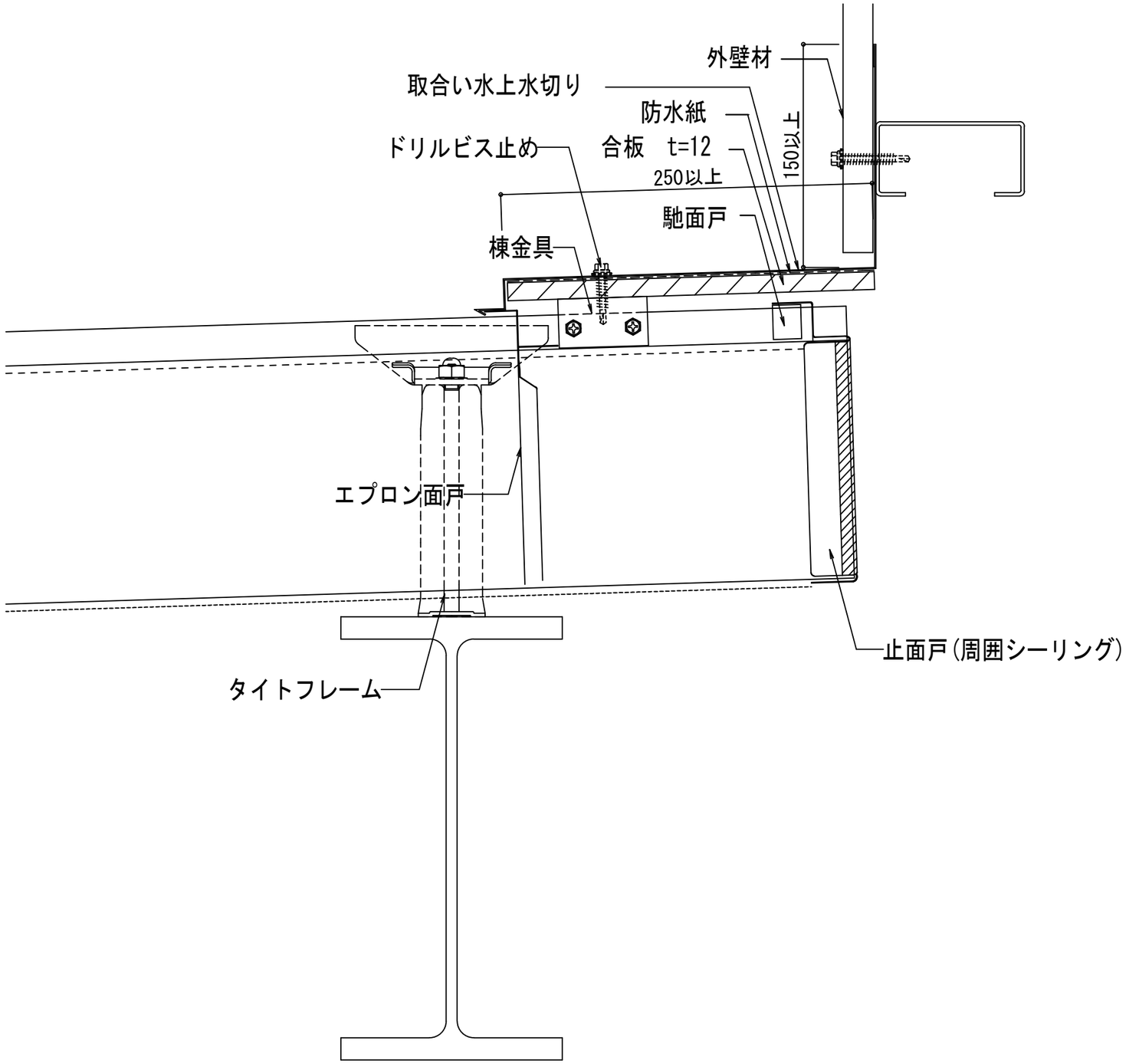

KYOWA GROUP 株式会社協和	CAD取り扱い注意事項 1. 本データは株式会社協和の標準施工図です。全ての現場に適応するわけではありません。 2. 本データを御社の設計及び施工図以外で使うことを禁止させて頂きます。 3. 本データの複製、転載を禁止します。 4. 製品改良などにより、外観、納め、部材その他記載事項を予告なく変更する場合があります。 5. 製品及び納め詳細に関しましては当社営業担当者へお問い合わせください。	製図	担当	設計	承認	Scale A-3 1/3	Name KBハゼ500	No.
						Date	Draft Name 取合い水上納め　詳細図	

KBH500-005

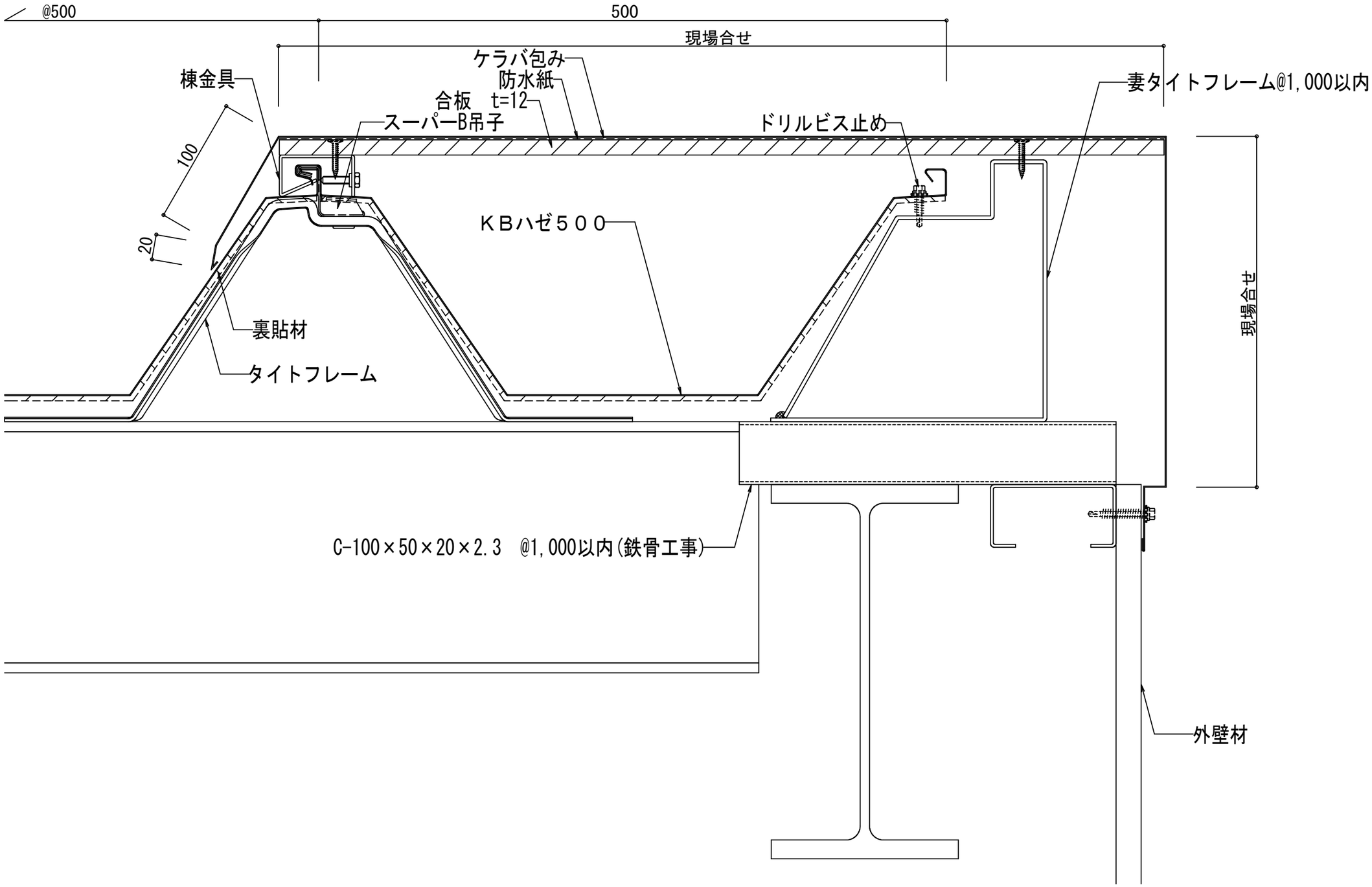

株式会社協和

CAD取り扱い注意事項

1. 本データは株式会社協和の標準施工図です。全ての現場に適応するわけではありません。
2. 本データを御社の設計及び施工図以外で使うことを禁止させて頂きます。
3. 本データの複製、転載を禁止します。
4. 製品改良などにより、外観、納め、部材その他記載事項を予告なく変更する場合があります。
5. 製品及び納め詳細に関しましては当社営業担当者へお問い合わせください。

製図	担当	設計	承認	Scale	Name	No.
				A-3　1/3	ＫＢハゼ５００	
				Date	Draft Name ケラバ納め　詳細図	

KBH500-006

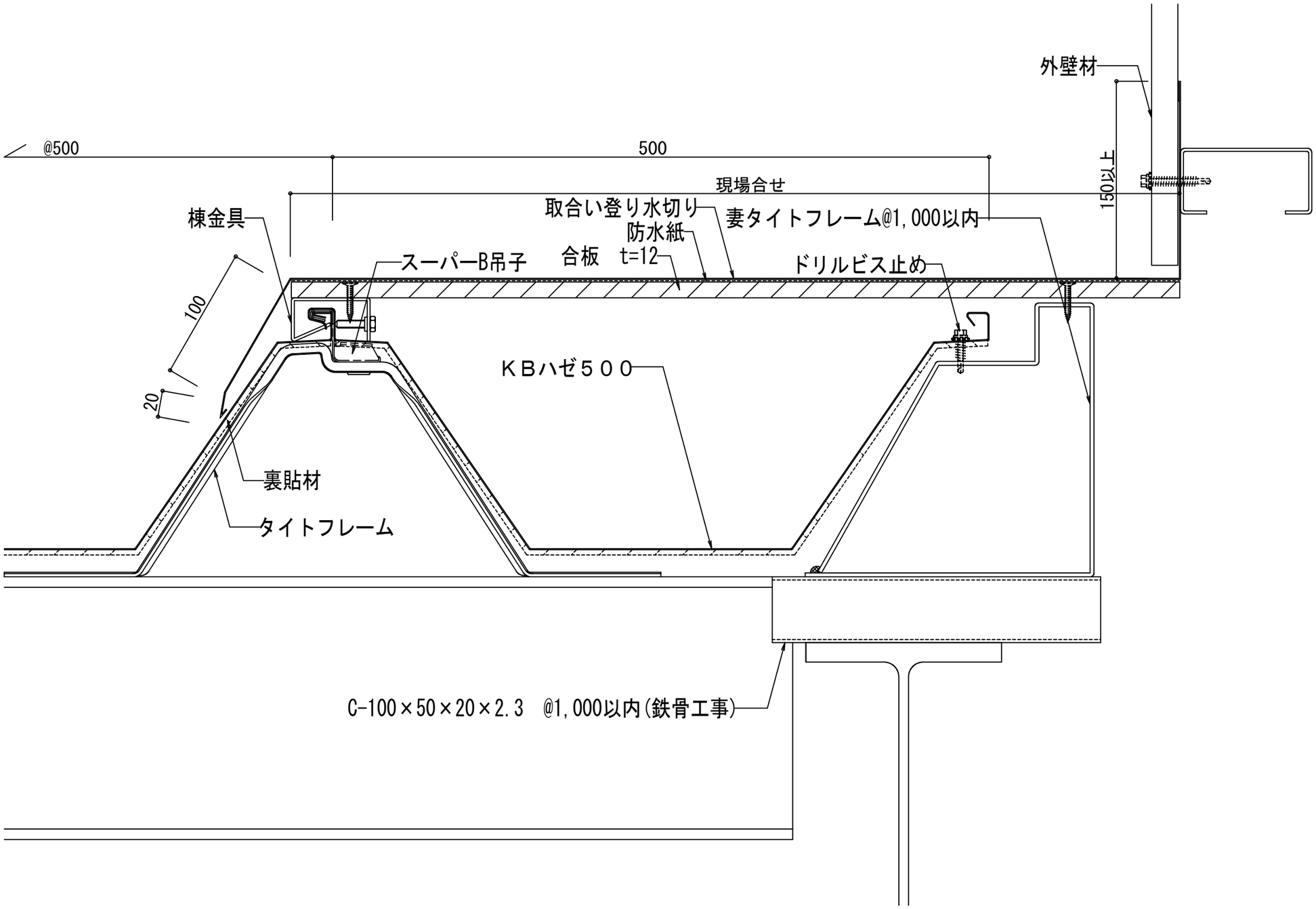

KYOWA GROUP 株式会社協和

CAD取り扱い注意事項

1. 本データは株式会社協和の標準施工図です。全ての現場に適応するわけではありません。
2. 本データを御社の設計及び施工図以外で使うことを禁止させて頂きます。
3. 本データの複製、転載を禁止します。
4. 製品改良などにより、外観、納め、部材その他記載事項を予告なく変更する場合があります。
5. 製品及び納め詳細に関しましては当社営業担当者へお問い合わせください。

製図	担当	設計	承認

Scale A-3　1/3	Name ＫＢハゼ５００
Date	Draft Name 取合い登り納め　詳細図

No.

KBH500-007